W 30 ; 40 ; 45 ; 50 ; 60 P/L

v.1

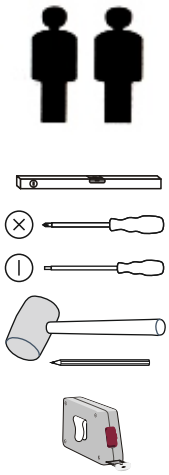

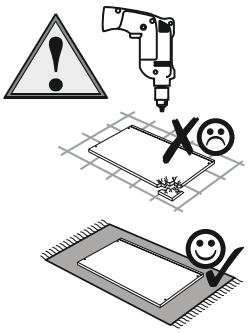

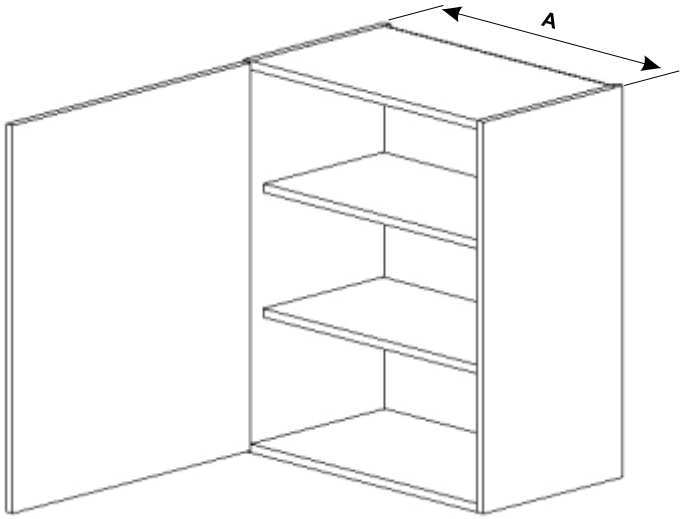

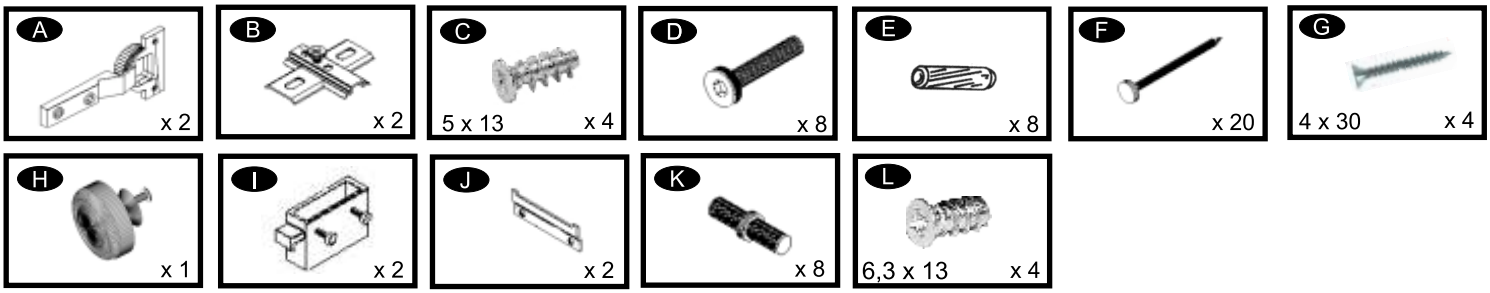

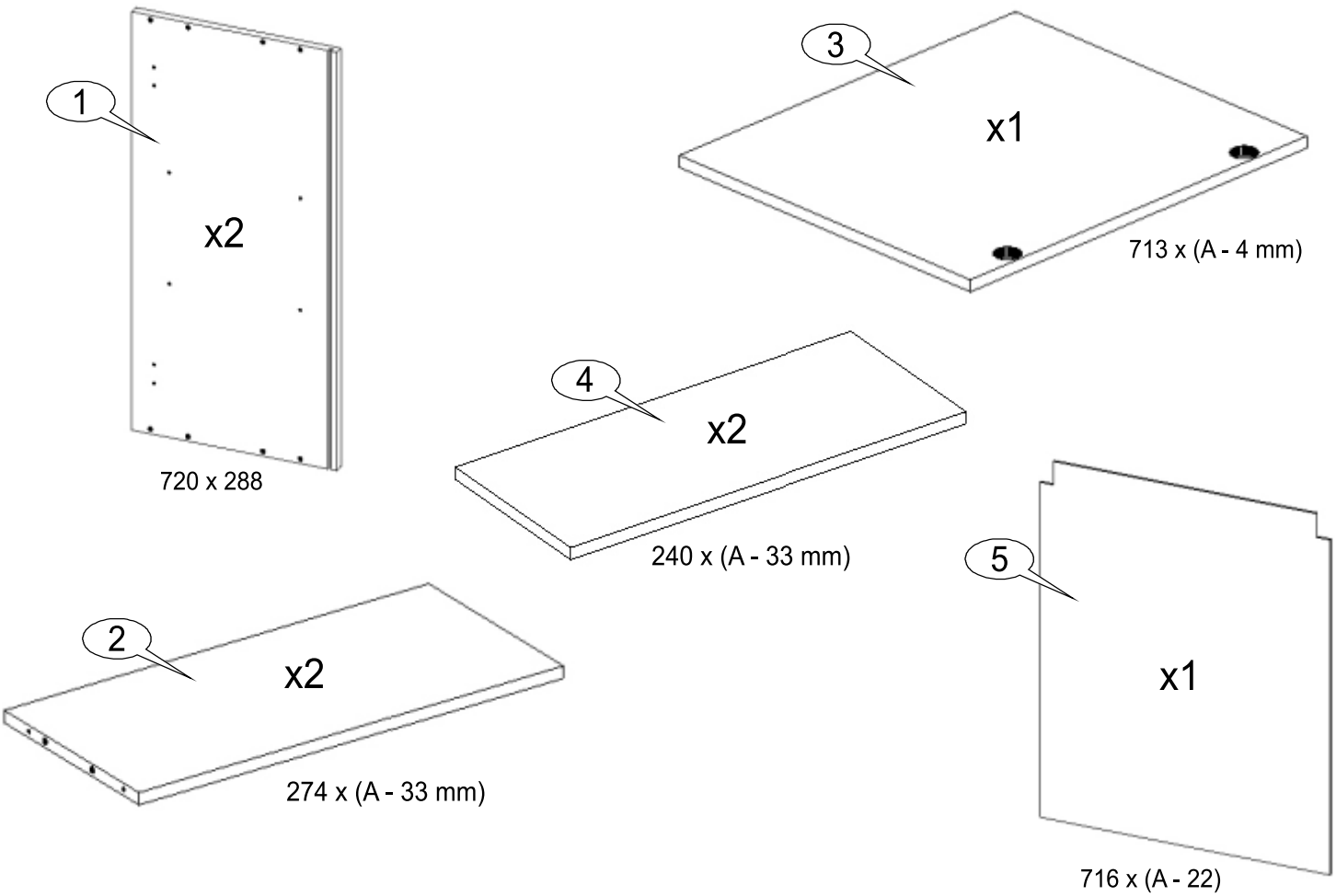

1

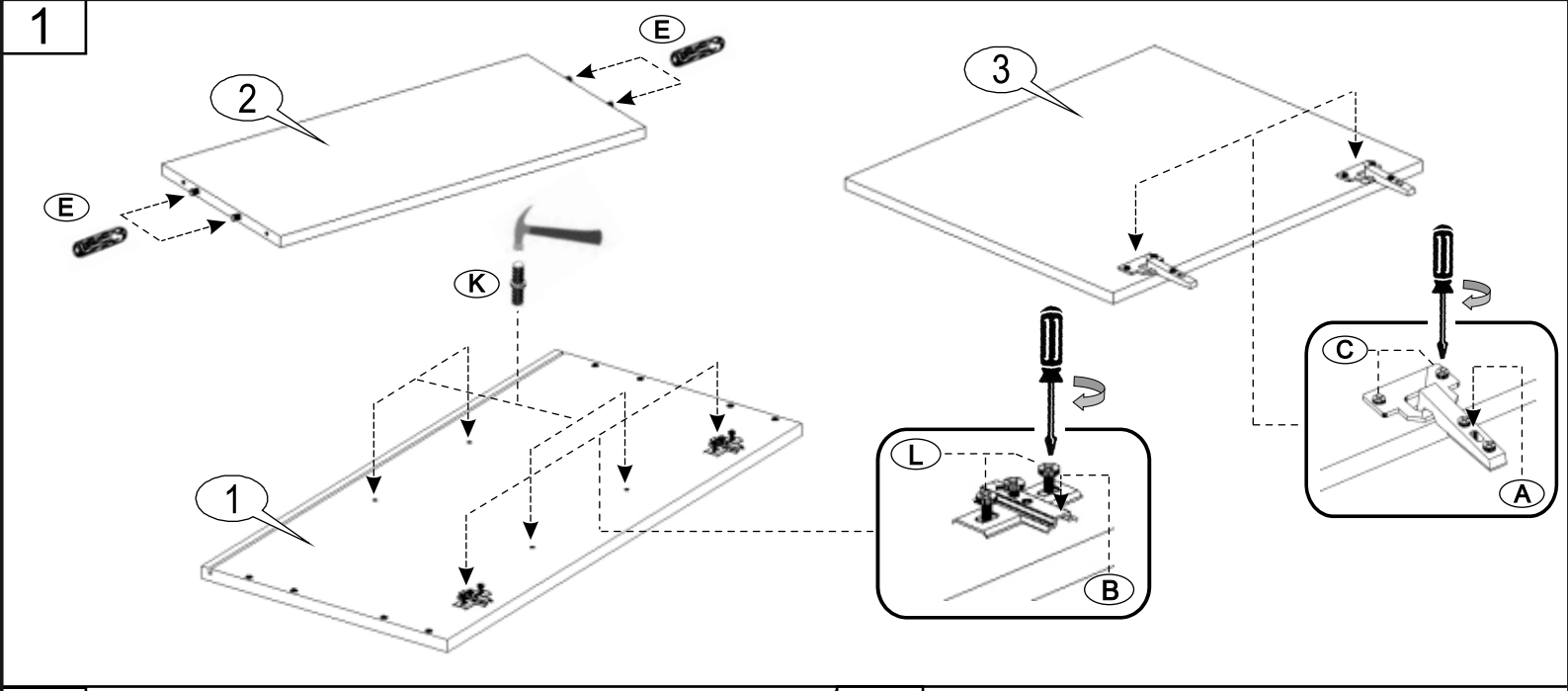
E
2
E
K
1
3
C
A
L
B

2

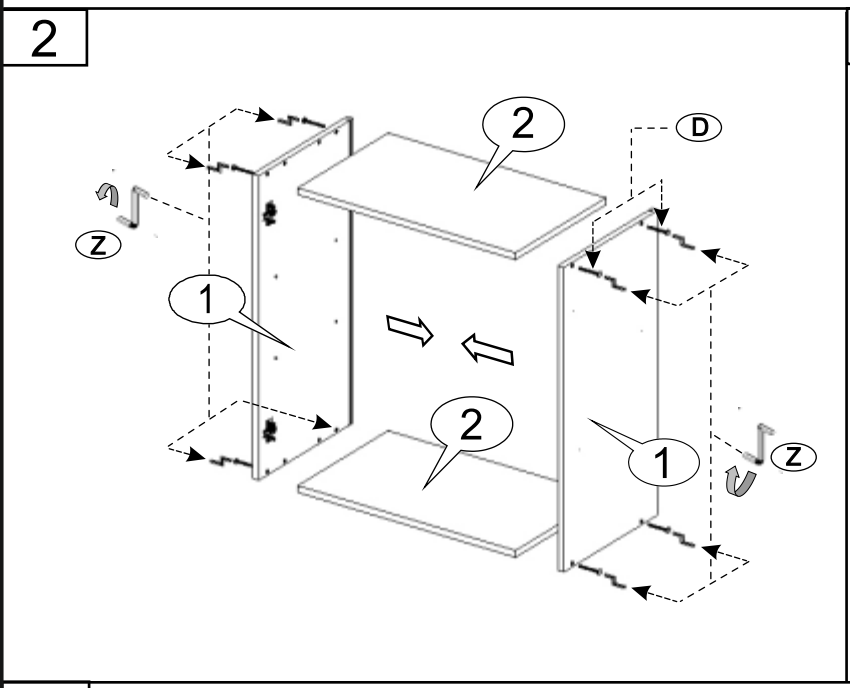
2
D
Z
1
2
1
Z

3

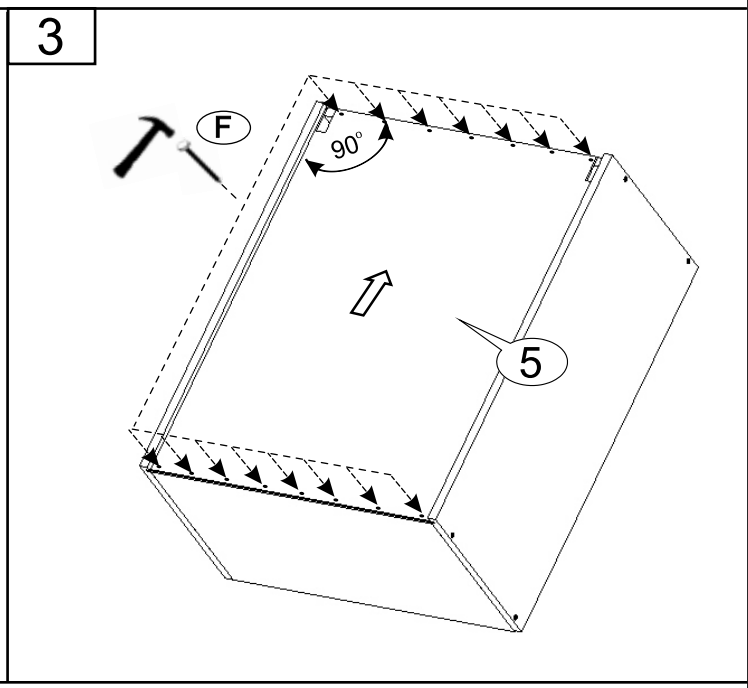
F
90°
5

4

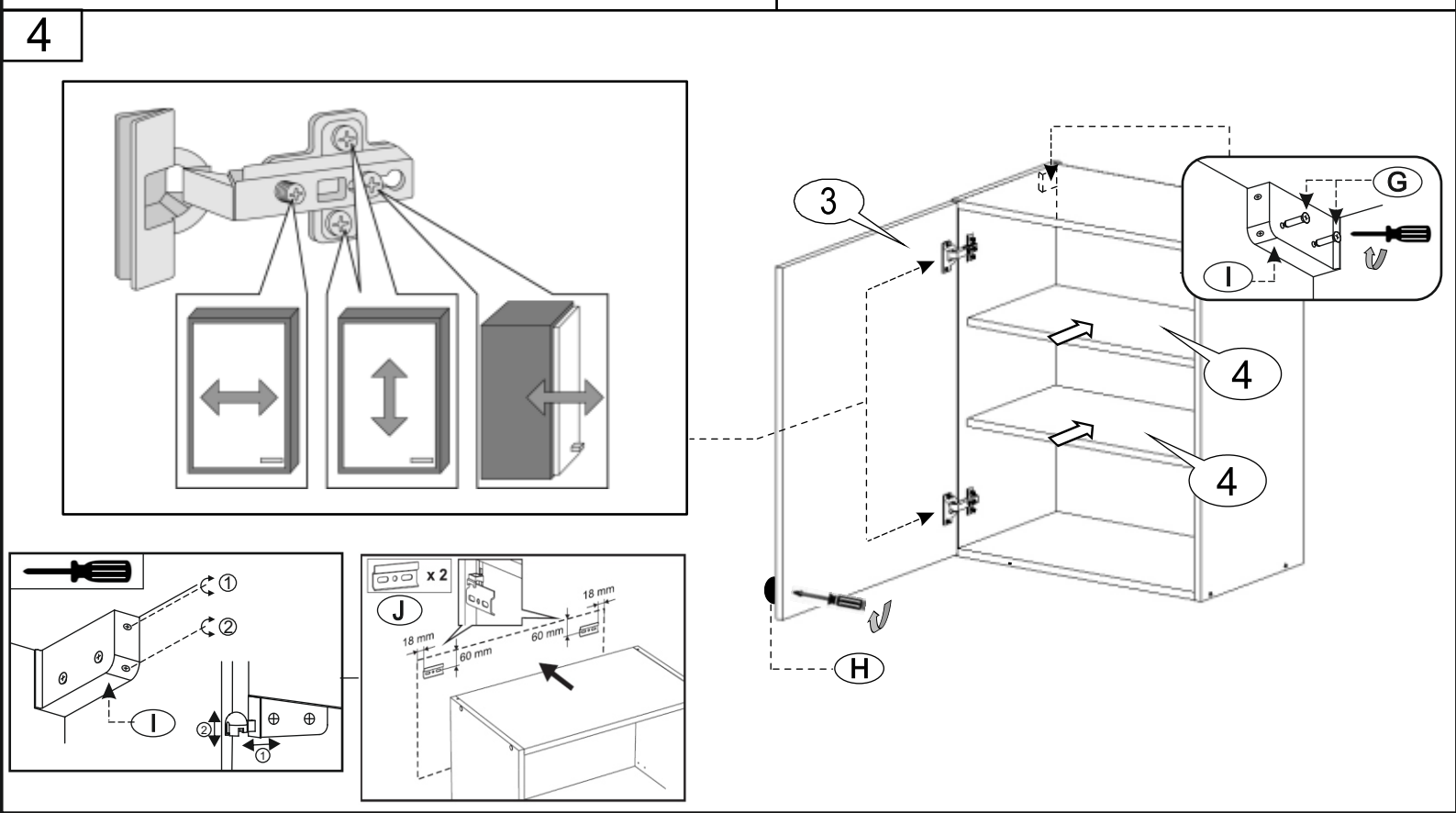
3
G
I
4
4
H
①
②
I
②
①
x 2
J
18 mm
60 mm
60 mm
18 mm